ИЗМЕРИТЕЛЬНОЕ И ИСПЫТАТЕЛЬНОЕ ОБОРУДОВАНИЕ:

Компрессографы

Точный, безопасный, несложный.

MOTOMETER

Мощное решение

Руководство по эксплуатации компрессографа MotoMeter

ООО «ЛСВ-Транс»
350087 Россия,
Краснодар, ул.Архитекторов, 39
Тел. +7(918)224-03-72 E-Mail: LCV-Trans@mail.ru
WWW.LCV-Trans.ru

Компрессограф для бензиновых двигателей

ООО «ЛСВ-Транс»
350087 Россия,
Краснодар, ул.Архитекторов, 39
Тел. +7(918)224-03-72 E-Mail: LCV-Trans@mail.ru
WWW.LCV-Trans.ru

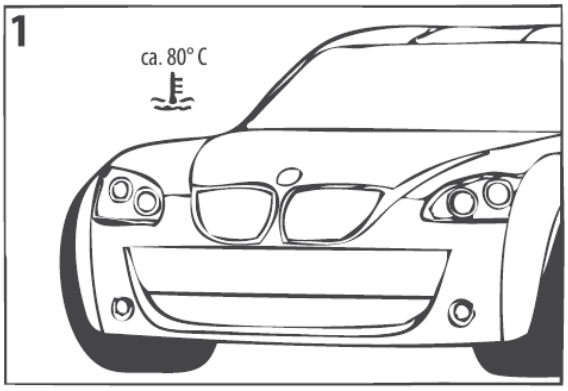

Прогрейте двигатель до рабочей температуры.

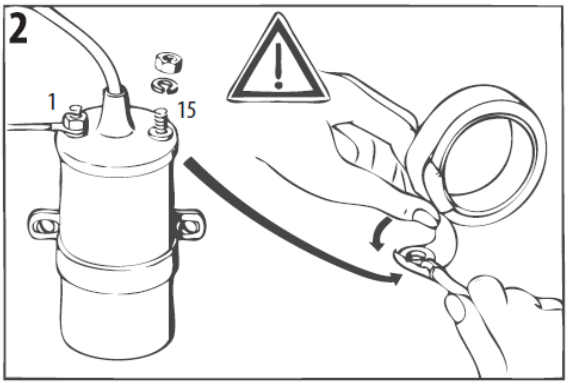

Изолируйте первичную токовую цепь или отключите разъемы от форсунок или катушек зажигания.

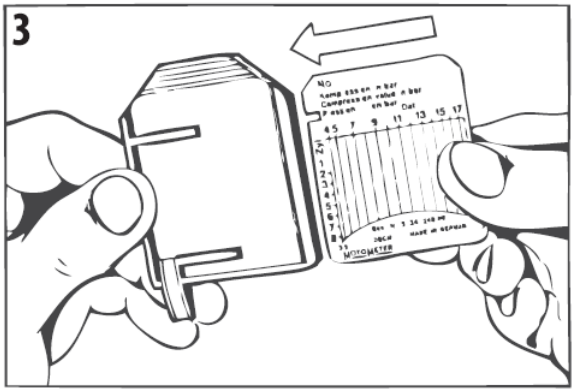

Установите диаграммный лист в зажимную пластину.

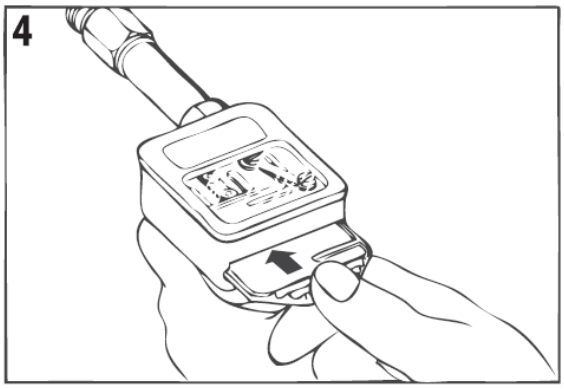

Установите зажимную пластину в компрессограф.

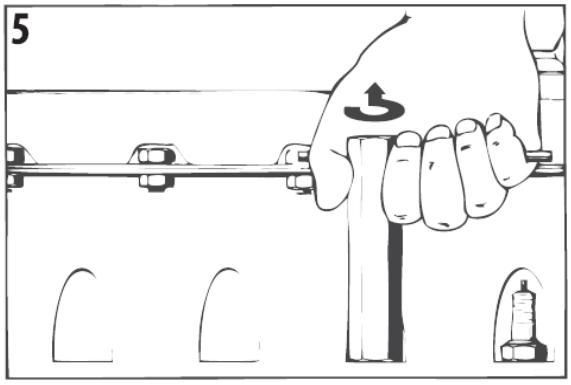

Удалите все свечи зажигания.

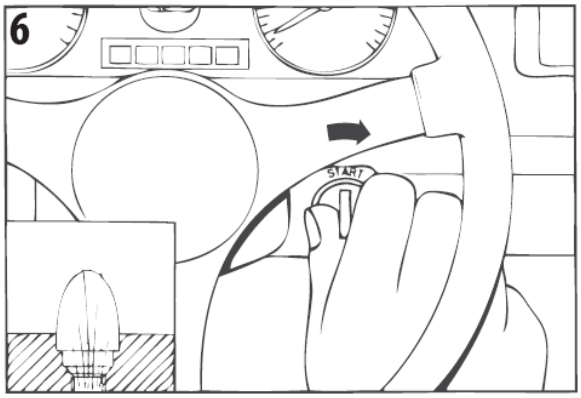

Установите нейтральную передачу. Прокрутите двигатель для удаления остаточных продуктов сгорания.

ООО «ЛСВ-Транс»
350087 Россия,
Краснодар, ул.Архитекторов, 39
Тел. +7(918)224-03-72 E-Mail: LCV-Trans@mail.ru
WWW.LCV-Trans.ru

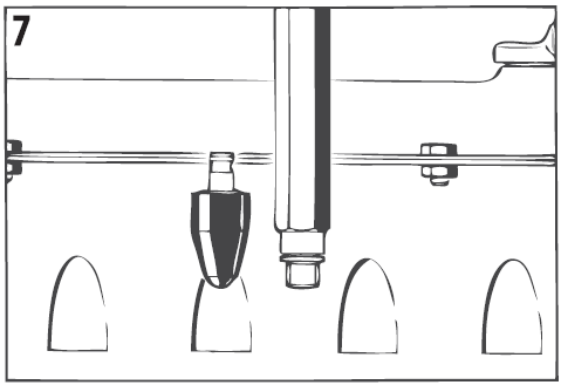

Выберите и используйте правильный резиновый конус или резьбовой адаптер.

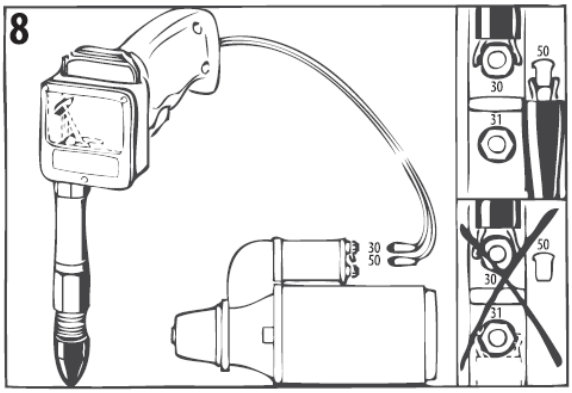

При использовании дистанционного выключателя – подключите зажимы к клемме B+(30) и клемме 50 стартера.

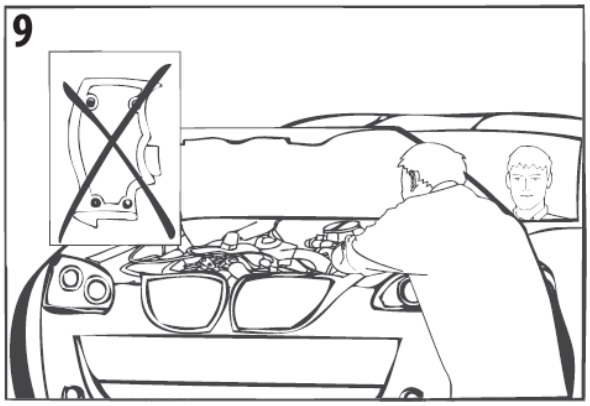

Если дистанционный выключатель не используется, для замера компрессии Вам потребуется помощник.

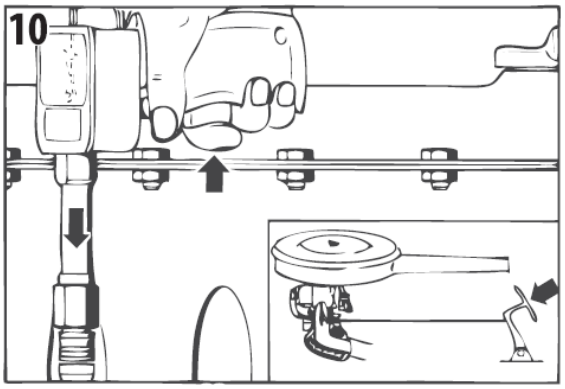

Полностью откройте дроссельную заслонку и проворачивайте двигатель стартером до остановки самописца на максимальном значении(10-12 оборотов коленчатого вала)

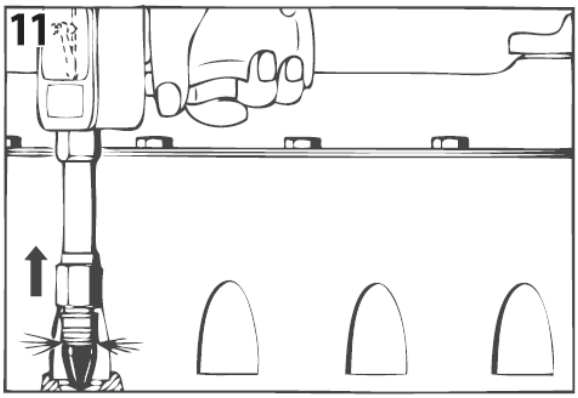

Воздух удаляется автоматически.

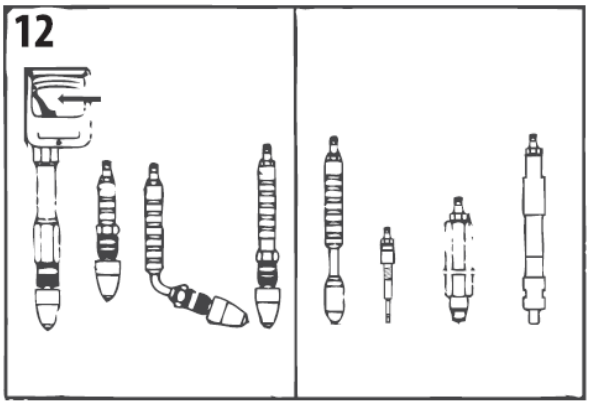

Автоматический сброс давления

Сброс давления в ручном режиме

ООО «ЛСВ-Транс»
350087 Россия,
Краснодар, ул.Архитекторов, 39
Тел. +7(918)224-03-72 E-Mail: LCV-Trans@mail.ru

WWW.LCV-Trans.ru

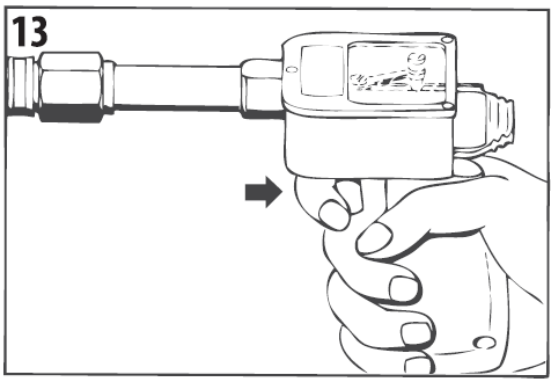

Для измерения в следующем цилиндре, передвиньте зажимную плату .

Анализ

1. Поршневые кольца, клапаны или поршни следует менять и, соответственно, исправлять в том случае, когда измеренные величины значительно ниже указанных производителем.
2. Данные измерений могут варьироваться плюс/минус на 1 бар.
3. Прокладку головки цилиндра или головки блока цилиндров следует проверять, если два рядом горизонтально расположенных цилиндра показывают низкое давление.

Компрессионно-измерительный тест

При различиях в значениях должен проводиться жидкостный тест.
1. Примерно 10 мл чистого моторного масла впрыснуть на поршень.
2. Распределить масло проворачивая коленчатый вал двигателя с помощью стартера.
3. Вновь провести компрессионный тест.

ООО «ЛСВ-Транс»
350087 Россия,
Краснодар, ул.Архитекторов, 39
Тел. +7(918)224-03-72 E-Mail: LCV-Trans@mail.ru
WWW.LCV-Trans.ru

Компрессограф для дизельных двигателей

ООО «ЛСВ-Транс»
350087 Россия,
Краснодар, ул.Архитекторов, 39
Тел. +7(918)224-03-72 E-Mail: LCV-Trans@mail.ru
WWW.LCV-Trans.ru

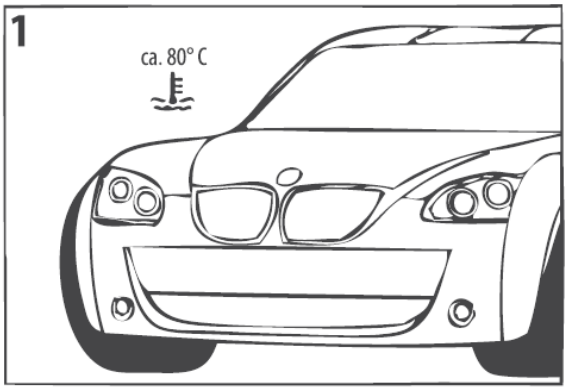

Прогрейте двигатель до рабочей температуры.

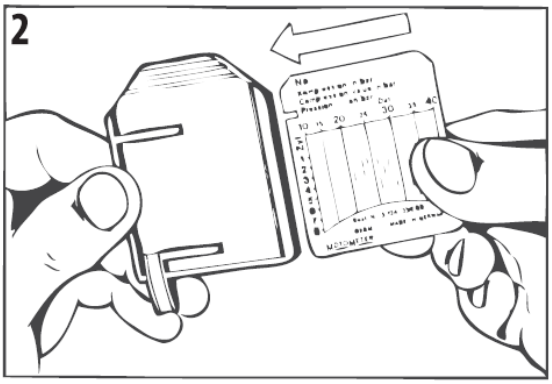

Установите диаграммный лист в зажимную пластину.

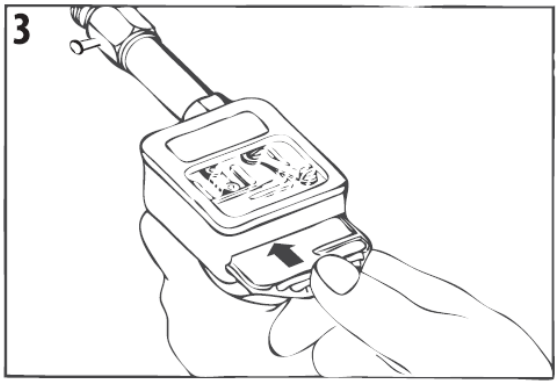

Установите зажимную пластину в компрессограф.

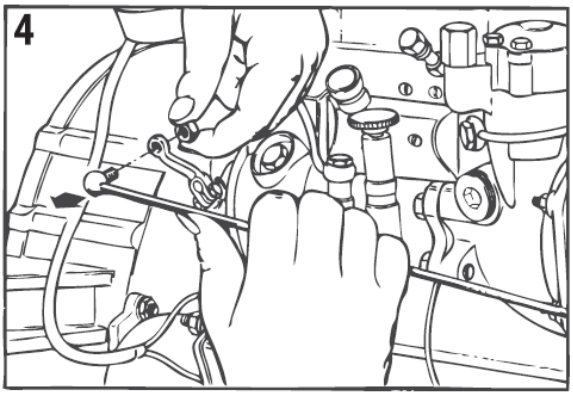

Отцепить систему тяг и рычагов от педали акселератора.
В системах с электронным регулированием снять электрические разъемы с ТНВД или инжекторов (система Common Rail).
Тестирование должно проводиться через посадочное место свечи накаливания или форсунки (инжектора).

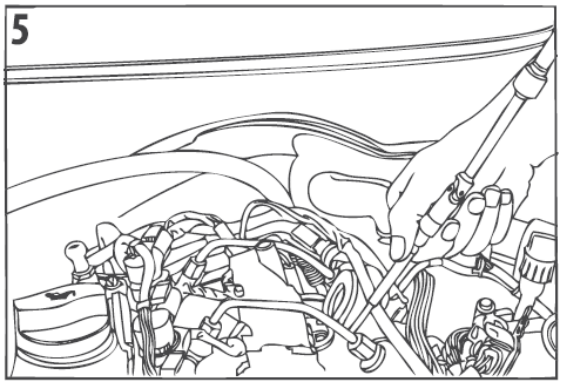

Демонтируйте форсунки, удалите тепловые экраны.
Либо демонтируйте свечи накаливания.

ООО «ЛСВ-Транс»
350087 Россия,
Краснодар, ул.Архитекторов, 39
Тел. +7(918)224-03-72 E-Mail: LCV-Trans@mail.ru
WWW.LCV-Trans.ru

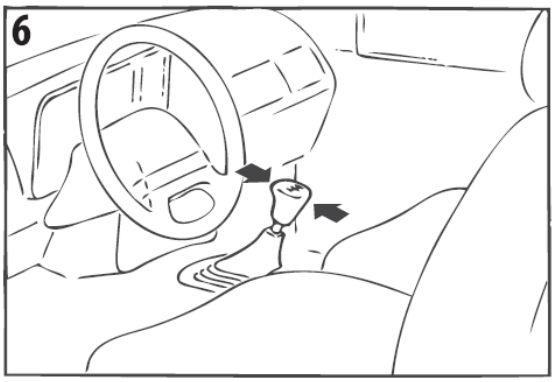

Установите нейтральную передачу. Прокрутите двигатель для удаления остаточных продуктов сгорания.

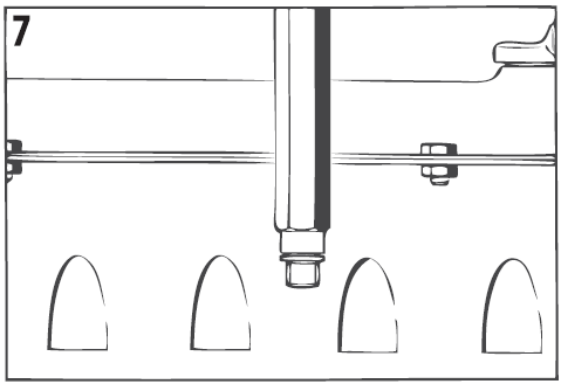

Выберите и используйте правильный адаптер.

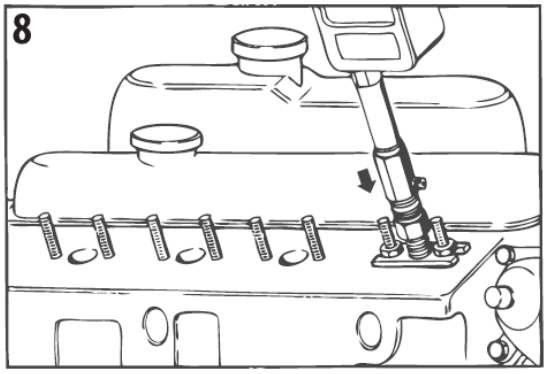

Установите компрессограф на адаптер до защелкивания быстросъемного соединения.

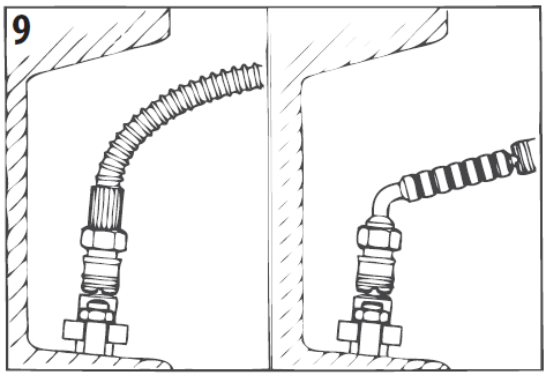

При необходимости используйте шланг высокого давления или угловой переходник-адаптер.

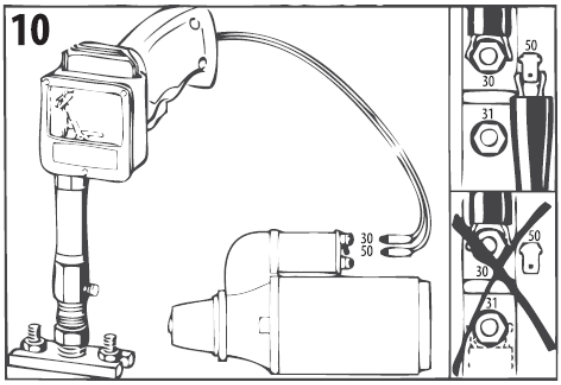

При использовании дистанционного выключателя – подключите зажимы к клемме B+(30) и клемме 50 стартера

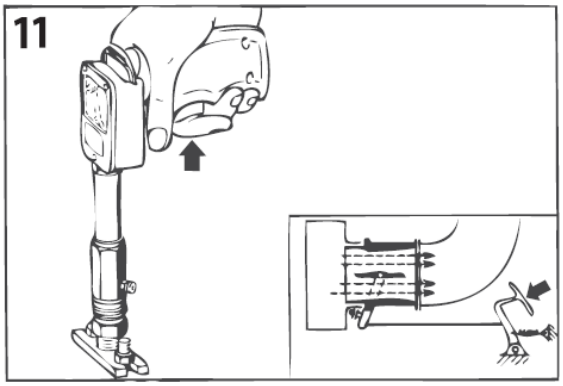

Полностью откройте дроссельную заслонку и проворачивайте двигатель стартером до остановки самописца на максимальном значении(10-12 оборотов коленчатого вала

ООО «ЛСВ-Транс»
350087 Россия,
Краснодар, ул.Архитекторов, 39
Тел. +7(918)224-03-72 E-Mail: LCV-Trans@mail.ru
WWW.LCV-Trans.ru

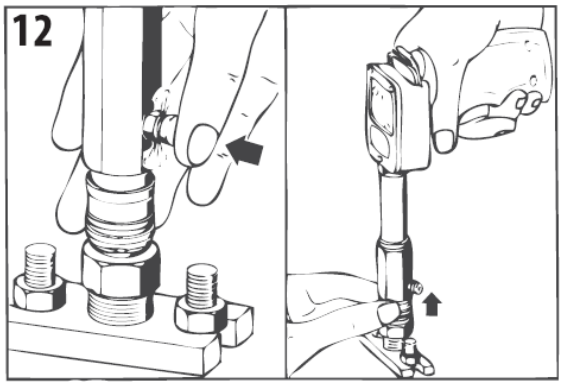

Важно! Перед разъединением быстроразъемного соединения всегда удалять воздух из системы.

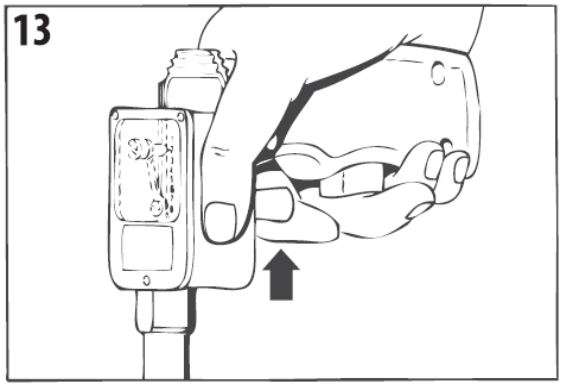

Для измерения в следующем цилиндре, передвиньте зажимную плату .

Анализ

1. Поршневые кольца, клапаны или поршни следует менять и, соответственно, исправлять в том случае, когда измеренные величины значительно ниже указанных производителем.
2. Данные измерений могут варьироваться плюс/минус на 1 бар.
3. Прокладку головки цилиндра или головки блока цилиндров следует проверять, если два рядом горизонтально расположенных цилиндра показывают низкое давление.

Компрессионно-измерительный тест

При различиях в значениях должен проводиться жидкостный тест.
1. Примерно 10 мл чистого моторного масла впрыснуть на поршень.
2. Распределить масло проворачивая коленчатый вал двигателя с помощью стартера.
3. Вновь провести компрессионный тест.

ООО «ЛСВ-Транс»
350087 Россия,
Краснодар, ул.Архитекторов, 39
Тел. +7(918)224-03-72 E-Mail: LCV-Trans@mail.ru
WWW.LCV-Trans.ru

ИЗМЕРИТЕЛЬНОЕ И ИСПЫТАТЕЛЬНОЕ ОБОРУДОВАНИЕ

MOTOMETER

Мощное решение

Вы можете подобрать соответствующие адаптеры для работы с компрессографом в нашей большой базе данных на сайте www.motometer.de .

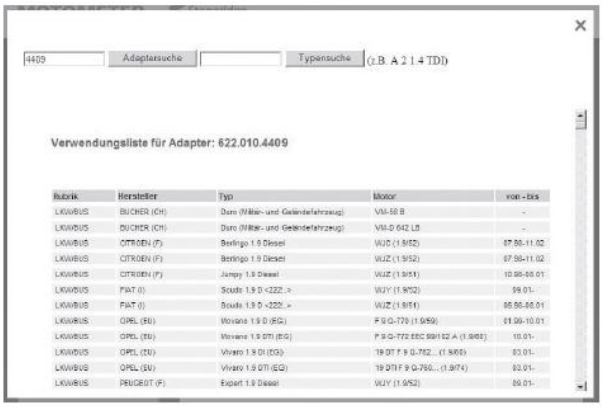

4409 Adaptersuche Typensuche (z.B. A 2 1.4 TDI)

Verwendungsliste für Adapter: 622.010.4409

Rubrik	Hersteller	Typ	Motor	von - bis
LKW/BUS	BUCHER (CH)	Duro (Militär- und Geländefahrzeug)	VM-58 B	-
LKW/BUS	BUCHER (CH)	Duro (Militär- und Geländefahrzeug)	VM-D 642 LB	-
LKW/BUS	CITROEN (F)	Berlingo 1.9 Diesel	WJZ (1.9/52)	07.98-11.02
LKW/BUS	CITROEN (F)	Berlingo 1.9 Diesel	WJZ (1.9/52)	07.98-11.02
LKW/BUS	CITROEN (F)	Jumpy 1.9 Diesel	WJZ (1.9/51)	10.96-06.01
LKW/BUS	FIAT (I)	Scudo 1.9 D <222...>	WJY (1.9/52)	99.01-
LKW/BUS	FIAT (I)	Scudo 1.9 D <222...>	WJZ (1.9/51)	06.96-06.01
LKW/BUS	OPEL (EU)	Movano 1.9 D (EG)	F 9 Q-770 (1.9/59)	01.99-10.01
LKW/BUS	OPEL (EU)	Movano 1.9 DTI (EG)	F 9 Q-772 EEC 99/102 A (1.9/60)	10.01-
LKW/BUS	OPEL (EU)	Vivaro 1.9 DI (EG)	19 DT F 9 Q-762... (1.9/60)	03.01-
LKW/BUS	OPEL (EU)	Vivaro 1.9 DTI (EG)	19 DTI F 9 Q-760... (1.9/74)	03.01-
LKW/BUS	PEUGEOT (F)	Expert 1.9 Diesel	WJY (1.9/52)	99.01-

ООО «ЛСВ-Транс»
350087 Россия,
Краснодар, ул.Архитекторов, 39
Тел. +7(918)224-03-72 E-Mail: LCV-Trans@mail.ru
WWW.LCV-Trans.ru